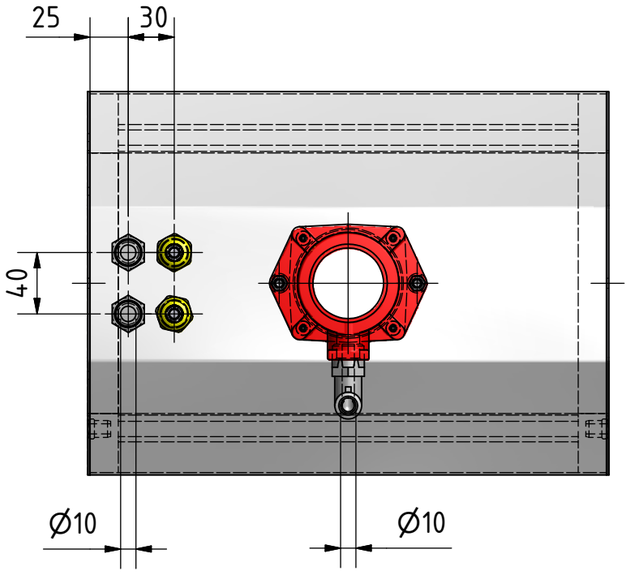

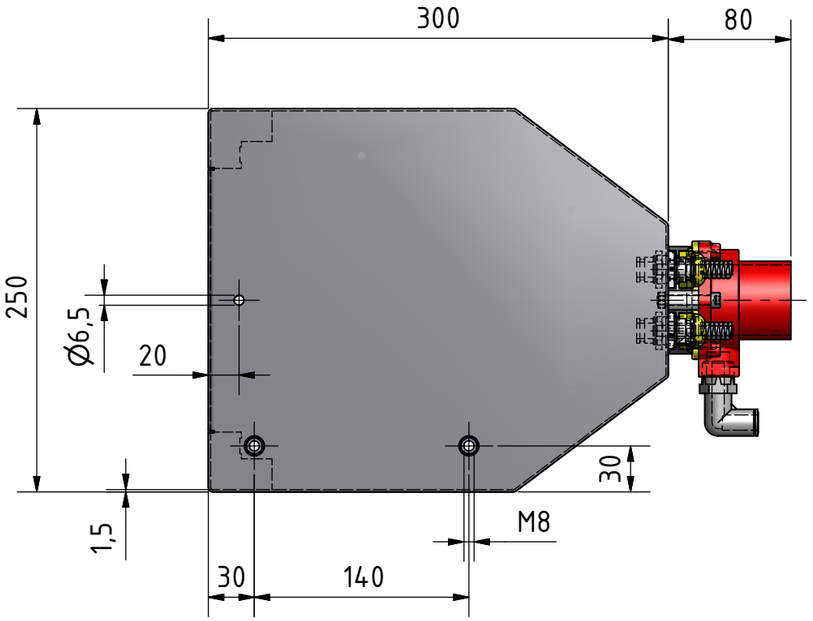

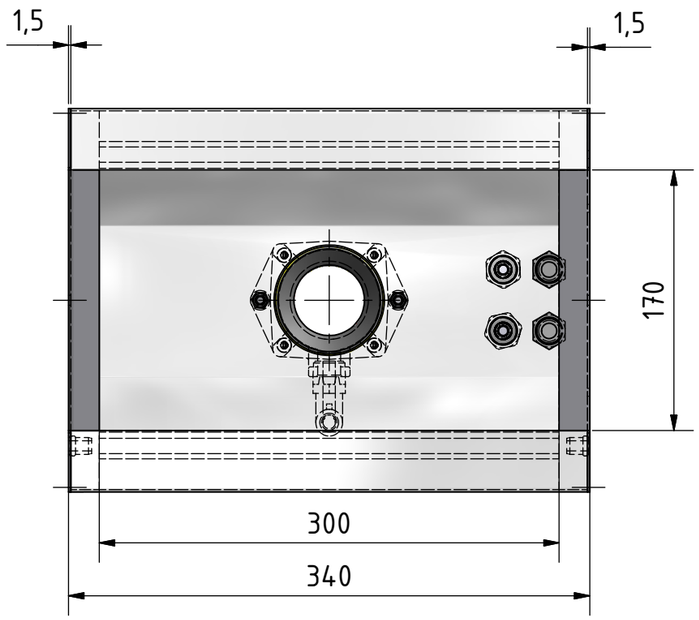

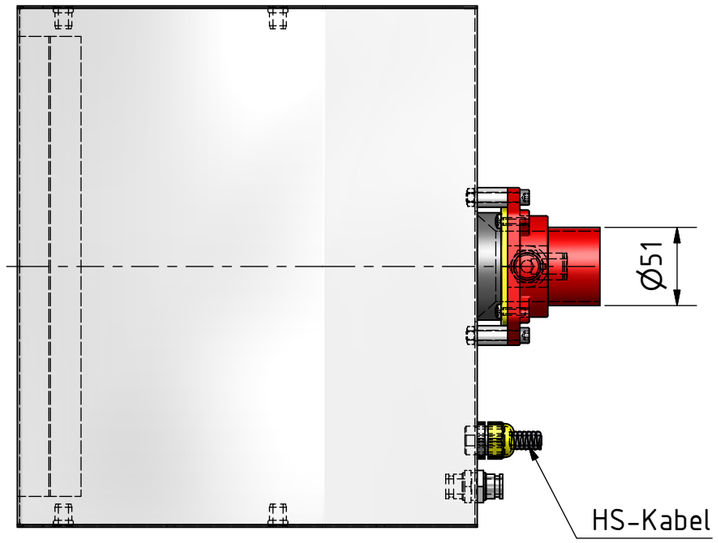

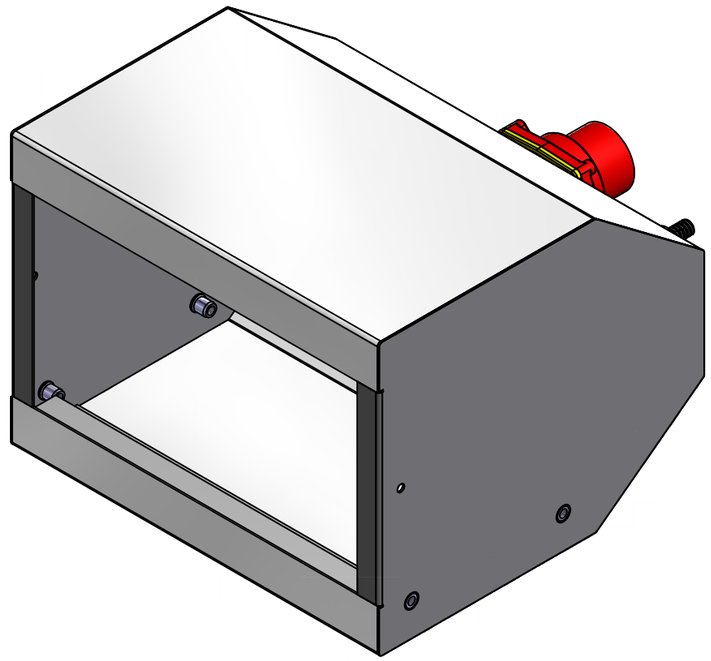

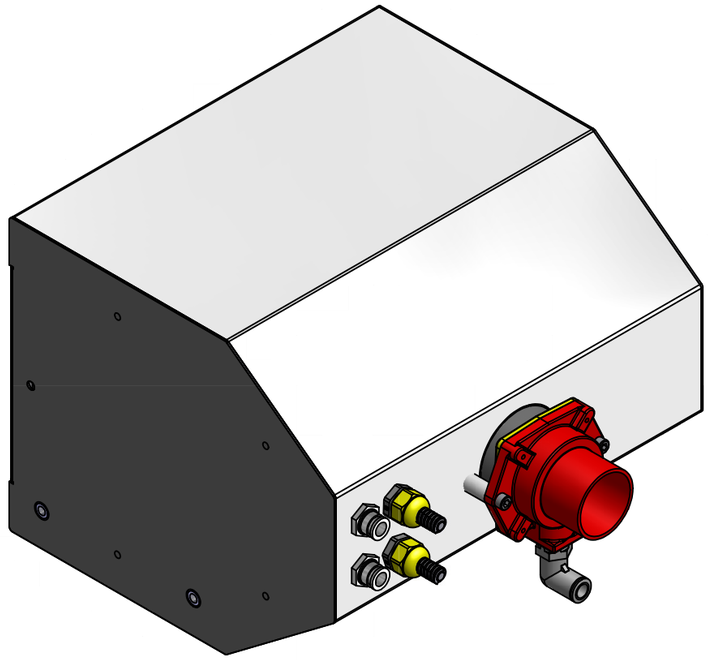

	Stk./ Pcs. 1		Material: Edelstahl
			Technische Änderungen jederzeit vorbehalten !
ziegener+frick GmbH	Datum	Name	
	Gezeichnet	15.03.2011	Barth T.
	Kontrolliert		
	Norm		
			IONClean BT-300 — 1 — A3

Schillerstraße 50
D-74248 Ellhofen
www.ziegener-frick.de